JLR-BOB/SCC

GR

Οδηγίες χρήσης
Προσαρμογείς μέτρησης υψηλής τάσης

CAR-connect GmbH
Am Egelingsberg 8
D-38542 Leiferde
Τηλέφωνο +49 (0) 5373 – 92197-10
Φαξ +49 (0) 5373 – 92197-88
info@car-connect.cc
www.car-connect.cc

JLR-BOB

Προσαρμογείς μέτρησης υψηλής τάσης

Περιεχόμενα

1 Γενικά 2
1.1 Υποδείξεις σχετικά με τις οδηγίες 2
1.2 Υπομνήματα εικονογραμμάτων 2
1.3 Σημάνσεις στους προσαρμογείς μέτρησης 3
2 Τεχνολογία 4
2.1 Τρόπος λειτουργίας 4
2.2 Υποδείξεις ασφαλείας 4
2.3 Συντήρηση και επισκευή 4
3 Τεχνικό σχέδιο 5
4 Σύνδεση του SCC σε BOB για την εκτέλεση του αυτόματου ελέγχου 5
5 Εγγύηση 6
6 Αποθήκευση προσαρμογέων μέτρησης 6
7 Τεχνικά στοιχεία 6
8 Καθαρισμός και απολύμανση 6

1 Γενικά

1.1 Υποδείξεις σχετικά με τις οδηγίες

Κατάσταση της τεχνολογίας
Αυτοί οι προσαρμογείς μέτρησης έχουν κατασκευαστεί σύμφωνα με την τελευταία λέξη της τεχνολογίας. Για την ασφαλή λειτουργία της συσκευής απαιτείται κατάλληλος χειρισμός με επίγνωση των ζητημάτων ασφαλείας.

Ανάγνωση των οδηγιών χρήσης
Διαβάστε προσεκτικά τις οδηγίες χρήσης πριν τη χρήση των προσαρμογέων μέτρησης. Οι οδηγίες χρήσης πρέπει να τηρούνται σε κάθε περίπτωση.

Χειρισμός
Όλοι οι απαιτούμενοι χειρισμοί για την ορθή χρήση περιγράφονται στις οδηγίες χρήσης και τα έγγραφα αναφοράς.
Απαγορεύεται η εργασία με άλλους τρόπους, οι οποίοι δεν επιτρέπονται ρητά από τον κατασκευαστή. Αν η συσκευή δεν χρησιμοποιείται σύμφωνα με τις οδηγίες χρήσης, ενδέχεται να επηρεαστεί η προβλεπόμενη προστασία.

Γενικές υποδείξεις
Οι εργασίες ελέγχου, συναρμολόγησης και επισκευής επιτρέπεται να εκτελούνται μόνο από προσωπικό το οποίο έχει εκπαιδευτεί από τον κατασκευαστή. Σε περίπτωση που προκύψουν βλάβες, επιτρέπεται να διορθώνετε μόνοι σας μόνο εκείνες τις βλάβες για τις οποίες περιέχονται σχετικές διαδικασίες συντήρησης στο εκπαιδευτικό υλικό του κατασκευαστή.

1.2 Υπομνήματα εικονογραμμάτων

Τηρείτε όλες τις υποδείξεις και τους κανόνες ασφαλείας

Σε αυτές τις οδηγίες χρήσης ορισμένες παράγραφοι επισημαίνονται με διεθνώς αναγνωρίσιμα προειδοποιητικά σήματα, υποδείξεις κινδύνου και γενικά σήματα απαγόρευσης.

Τα επιμέρους εικονογράμματα επεξηγούνται παρακάτω.

Τηρείτε τις οδηγίες χρήσης

Υψηλή τάση! Προσοχή, κίνδυνος για τη ζωή!

Τηρείτε τις γενικές υποδείξεις

Προειδοποίηση επικίνδυνης ηλεκτρικής τάσης

Απαγορεύεται η χρήση από άτομα με βηματοδότη

Δώστε προσοχή στα ακόλουθα!

1.3 Σημάνσεις στους προσαρμογείς μέτρησης

Σήμανση CE

Σήμανση κινδύνου

Μην απορρίπτετε μαζί με τα οικιακά απόβλητα

Υψηλή τάση! Προσοχή, κίνδυνος για τη ζωή!

Μέγιστη επιτρεπόμενη τάση

Κίνδυνος ηλεκτροπληξίας

Διπλή ή ενισχυμένη μόνωση

Διαβάστε τις οδηγίες χρήσης πριν τη χρήση

Επικίνδυνο σημείο

Serial No: 000001

Σήμανση ελέγχου ποιότητας, αριθμός σειράς

Θωράκιση

Προειδοποιητική υπόδειξη

Typ: Breakout Box JLR
Type No: VM8105

Ονομασία τύπου

2 Τεχνολογία

2.1 Τρόπος λειτουργίας

Ο προσαρμογέας μέτρησης υψηλής τάσης JLR-BOB είναι ένα εργαλείο για το σύστημα υψηλής τάσης του οχήματος, για την εκτέλεση μετρήσεων απουσίας τάσης, όπως και μετρήσεων αντίστασης και αντίστασης μόνωσης.
Ο προσαρμογέας μέτρησης πρέπει να χρησιμοποιείται μόνο καταλλήλως εξειδικευμένα άτομα.

2.2 Υποδείξεις ασφαλείας

Το σετ προσαρμογέων μέτρησης JLR-BOB προορίζεται αποκλειστικά για τον έλεγχο της αντίστασης και της τάσης. Το εργαλείο πρέπει να χρησιμοποιείται μόνο για σκοπούς οι οποίοι δεν ενέχουν κανέναν κίνδυνο για τους ανθρώπους και το μηχάνημα. Το σετ προσαρμογέων μέτρησης JLR-BOB πρέπει να χρησιμοποιείται αποκλειστικά σύμφωνα με την περιγραφή των οδηγιών χρήσης! Κάθε τροποποίηση των προσαρμογέων μέτρησης και κάθε άλλος τρόπος χρήσης εναπόκειται στην ευθύνη του χειριστή.
Βεβαιωθείτε ότι το σετ προσαρμογέων μέτρησης βρίσκεται σε άριστη κατάσταση και ότι είναι διαθέσιμες όλες οι λειτουργίες για τον ασφαλή χειρισμό.
Τηρείτε τους κανόνες πρόληψης ατυχημάτων που ισχύουν στη χώρα χρήσης.
Χρησιμοποιείτε μέσα ατομικής προστασίας!
Μην πετάτε και μη αφήνετε ποτέ το σετ προσαρμογέων μέτρησης JLR-BOB να πέσει. Μην προβαίνετε ποτέ σε κατάχρηση του σετ προσαρμογέων μέτρησης
JLR-BOB και μην επιτρέπετε το χειρισμό του σε άτομα τα οποία δεν έχουν λάβει κατάλληλη εκπαίδευση!
Διασφαλίστε ότι το σετ προσαρμογέων μέτρησης JLR-BOB χρησιμοποιείται σε χώρο εργασίας χωρίς πηγές θερμότητας (μέγ. 40 °C / 77 °F), διαβρωτικά υγρά, λάδι και γράσο.
Μην χρησιμοποιείτε ποτέ το σετ προσαρμογέων μέτρησης JLR-BOB σε περιοχές με κίνδυνο έκρηξης.
Διασφαλίστε την τοποθέτηση του σετ προσαρμογέων μέτρησης JLR-BOB σε αντιολισθητική επιφάνεια, χωρίς κίνδυνο πρόκλησης βλαβών. Χρησιμοποιείτε μόνο εργαλεία και εξαρτήματα τα οποία δεν έχουν υποστεί φθορά ή άλλου είδους βλάβες.
Τα εργαλεία ή εξαρτήματα που έχουν υποστεί βλάβες ενδέχεται να προκαλέσουν σοβαρούς τραυματισμούς!

2.3 Συντήρηση και επισκευή

Για βλάβες οι οποίες οφείλονται σε ακατάλληλη επισκευή ή χρήση ανταλλακτικών τρίτων ο κατασκευαστής δεν αναλαμβάνει καμία ευθύνη.
Ο εσφαλμένος χειρισμός του σετ προσαρμογέων μέτρησης που έχει ως αποτέλεσμα την πρόκληση βλαβών στη συσκευή ακυρώνει την εγγύηση.
Σε περίπτωση αμφιβολίας επικοινωνείτε πάντα με έναν κατάλληλα εκπαιδευμένο αντιπρόσωπο ή με την εταιρεία CAR-connect.
Οι σχετικές διευθύνσεις επικοινωνίας παρατίθενται σε αυτές τις οδηγίες.

Σε περίπτωση ορατών ζημιών απαιτείται αντικατάσταση των εξαρτημάτων. Τα μέρη που έχουν υποστεί βλάβη
μπορεί να οδηγήσουν σε σοβαρούς τραυματισμούς!
Ελέγχετε τις επαφές και τις συνδέσεις για βλάβες.
Οι εργασίες συντήρησης και επισκευής επιτρέπεται να εκτελούνται αποκλειστικά από εξουσιοδοτημένο ειδικό προσωπικό, το οποίο έχει λάβει σχετική εκπαίδευση από την CAR-connect.
Για περισσότερες πληροφορίες σχετικά με τις εργασίες σέρβις και την εκπαίδευση απευθυνθείτε στη διεύθυνση σέρβις της εταιρείας μας:

CAR-connect GmbH
Am Egelingsberg 8
D-38542 Leiferde
Γερμανία

3 Τεχνικό σχέδιο

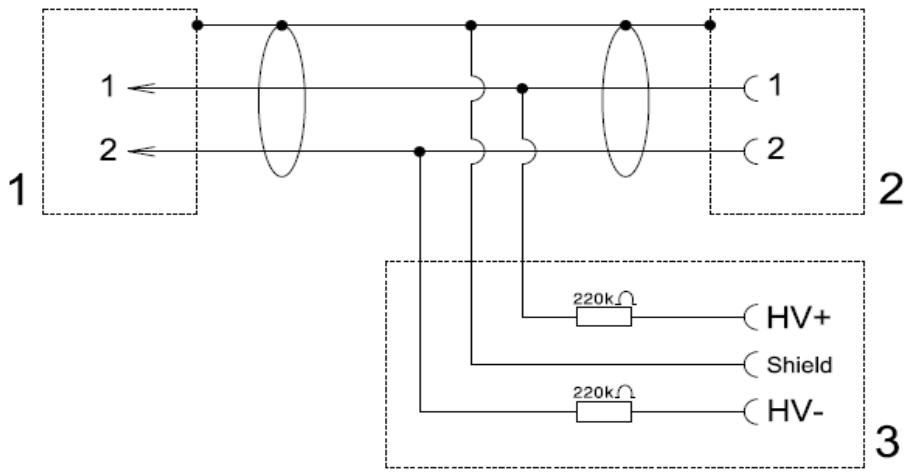

4 Σύνδεση του SCC σε BOB για την εκτέλεση του αυτόματου ελέγχου

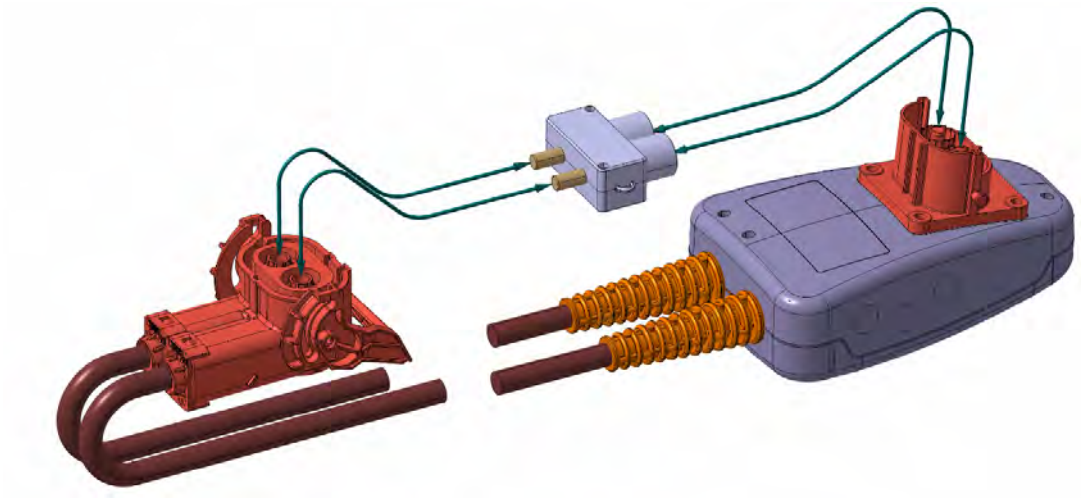

5 Εγγύηση

Οι προσαρμογής μέτρησης της CAR-connect παρέχονται με εγγύηση 24 μηνών έναντι ελαττωμάτων τα οποία οφείλονται σε σφάλματα υλικού ή κατασκευής.
Η περίοδος εγγύησης ξεκινά από την ημερομηνία παράδοσης, η οποία επιβεβαιώνεται βάσει της απόδειξης ή του δελτίου παράδοσης.
Η εγγύηση ισχύει για το χρήστη/αγοραστή εφόσον οι προσαρμογείς μέτρησης αποκτήθηκαν από κάποιο εξουσιοδοτημένο σημείο πώλησης και χρησιμοποιούνται κατάλληλα.
Η εγγύηση ακυρώνεται σε περίπτωση χρήσης των προσαρμογέων μέτρησης για άλλους σκοπούς πέραν της προβλεπόμενης χρήσης.
Η εγγύηση παύει να ισχύει, επίσης, σε περίπτωση χρήσης των προσαρμογέων μέτρησης χωρίς τήρηση των οδηγιών χρήσης.
Σε περίπτωση ελαττώματος ή σφάλματος η CAR-connect θα προβεί σε επισκευή ή αντικατάσταση των ελαττωματικών μερών κατά τη διακριτική της ευχέρεια.

Διεύθυνση σέρβις:
CAR-connect GmbH
Am Egelingsberg 8
D-38542 Leiferde
Γερμανία

6 Αποθήκευση προσαρμογέων μέτρησης

Οι προσαρμογείς μέτρησης πρέπει να αποθηκεύονται σε κατάλληλο βαλιτσάκι.

7 Τεχνικά στοιχεία

Συνδέσεις - Υποδοχές μέτρησης: CAT I 1.000V
CAT II 600V
CAT III 300V
Κατά το συνδυασμό εξαρτημάτων μέτρησης και παρελκομένων, η κατηγορία μέτρησης αντιστοιχεί στη χαμηλότερη κατηγορία μέτρησης των εξαρτημάτων μέτρησης και των παρελκομένων.
Μέγιστο ονομαστικό ρεύμα: 1 mA
Χρήση σε κλειστούς χώρους.
Οι προσαρμογείς μέτρησης υψηλής τάσης JLR-BOB μπορούν να χρησιμοποιηθούν σε υψόμετρο έως 4000 μέτρων από την επιφάνεια της θάλασσας.
Οι προσαρμογείς μέτρησης υψηλής τάσης JLR-BOB μπορούν να χρησιμοποιηθούν σε θερμοκρασία έως 40 °C.
Οι προσαρμογείς μέτρησης υψηλής τάσης JLR-BOB έχουν σχεδιαστεί για χρήση σε συνθήκες σχετικής υγρασίας 10 έως 80% με μέγ. θερμοκρασία 25 °.
Οι προσαρμογείς μέτρησης υψηλής τάσης JLR-BOB έχουν σχεδιαστεί για αποθήκευση σε συνθήκες θερμοκρασίας -20 έως 55 °C και σχετικής υγρασίας 10 έως 80%.

8 Καθαρισμός και απολύμανση

Επιτρέπεται ο καθαρισμός και η απολύμανση μόνο με στεγνό πανί.

CAR-connect GmbH
Am Egelingsberg 8
D-38542 Leiferde
Τηλέφωνο +49 (0) 5373 – 92197-10
Φαξ +49 (0) 5373 – 92197-88
info@car-connect.cc
www.car-connect.cc